热发泡喷墨

Videojet® 8610

8610 采用革命性的喷印技术，适用于薄膜、金属箔、塑料和涂料纸等，将热发泡喷墨的简易性与酮基 (MEK) 墨水的性能结合在一起。

8610 专为在难以喷印的表面喷印高分辨率编码而设计，使用专为喷墨高性能 MEK 和其他工业墨水而设计的特制喷墨墨盒。专利墨盒实现了热发泡喷墨的简易性，并提供了四倍于连续喷墨解决方案的喷印分辨率。8610 的线性速度高达 102 米/分钟（333 英尺/分钟），既可喷印简单文本也可喷印更为复杂的标识，适用于各种食品、药品和化妆品等行业的包装应用。

正常运行时间优势

- 每次更换墨盒后，喷印阵列会焕然一新，这有助于确保最佳性能
- 无需更换易损件或维护耗材；无需校准程序
- 专为实现 99.9% 的利用率而设计和测试*
- 坚固耐用的工业设计，适用于苛刻的生产环境

专为提高生产率而设计

- Cartridge Readiness System™ 可防止生产中断过程中喷嘴中的墨水变干，几乎无需操作员干预即可喷印清洁、可重复的编码
- 控制器最多可驱动 2 个 12.7 毫米（1/2 英寸）高的墨盒，可喷印两个位置或更多内容

编码质量保证

- 先进的软件几乎可完全消除设置错误
- 各种客户可选规则和许可可简化消息选择并有助于防止操作员错误

简单适用

- 热发泡喷墨的简易性与工业级墨水性能的创新结合，适用于广泛的材质
- 在 15 秒或更短时间内可快速、轻松地更换墨盒
- 最大程度减少维护工作，技术要求不高
- 图标式控制器配备了简单的菜单导航系统，可简化操作员交互

**结果基于使用可靠性增长曲线法对累计 70,000 多个小时和 7500 多万次喷印进行的测试。各个结果可能会有所不同。*

Videojet® 8610

热发泡喷墨

生产线速度/分辨率

最大生产线速度
240 x 240 dpi = 51 米/分钟（167 英尺/分钟）
240 x 180 dpi = 68 米/分钟（222 英尺/分钟）
240 x 120 dpi = 102 米/分钟（333 英尺/分钟）
喷印质量取决于分辨率和速度

喷印功能

完全支持 TrueType® 字体，可任意下载
固定、可变和混合的文本字段
灵活的日期/时间和班次代码格式
自动保质期计算
支持多种图形格式（不超过最大喷印区域）

喷印区域

最多 2 个独立的 12.7 毫米（1/2 英尺）高的喷印区域
字段可独立放置在喷印区域内
最多编码行数取决于字体大小（4 行 6 pts）

条码

EAN8、EAN13、UPC-A/E、CODE 39、CODE128、EAN128、GS1 DataBar（包括二维复合编码）、DataMatrix、QR、PDF417

显示屏

8.4 英寸 TFT SVGA (800x800) 全彩液晶触摸屏
所见即所得喷印预览
三级密码保护或高级可配置密码保护
广泛的语言支持（共 22 种语言）

控制器尺寸

245.70 毫米（9.67 英寸）宽
142.90 毫米（5.63 英寸）厚
203.20 毫米（8.00 英寸）高
上述尺寸数据不包含墨盒和连接电缆尺寸

控制器安装

0 或 180 度方向
包括安装架

打印头尺寸

194.60 毫米（7.66 英寸）长
120.80 毫米（4.75 英寸）高
122.60 毫米（4.83 英寸）宽（在摩擦板处）
上述尺寸数据不包含墨盒和连接电缆尺寸

打印头安装

侧面和顶部方向
直接安装到输送系统或可选的打印头支架

环境保护

IP65 控制器机柜、显示屏和连接件
304 不锈钢结构

墨盒

42 毫升（标称）
墨滴大小 = 48 皮升
建议喷印距离 2 毫米

温度范围

5°C 至 40°C（41°F 至 104°F）

电气要求

100-240 VAC 50/60Hz

近似重量（控制器）

4.9 千克（10.7 磅）

数据接口

RS232、以太网、USB 记忆棒支持、文本通信协议

CERTIFIED ISO 9001 DOCUMENTED QUALITY

控制系统

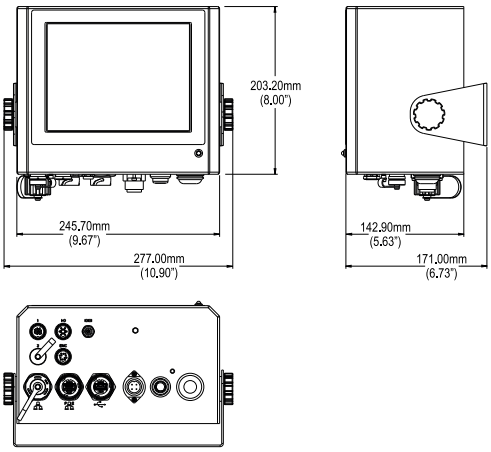

打印头

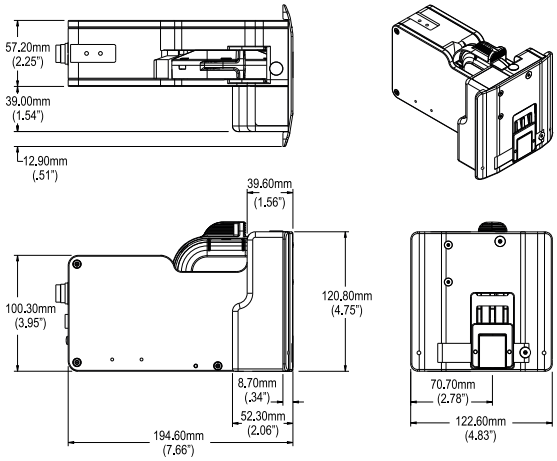

© 2016 Videojet Technologies Inc.— 保留所有权利。
持续改进产品是伟迪捷永恒不变的方针。我们保留更改设计和/或规格的权利，恕不另行通知。TrueType 是 Apple Computer, Inc. 的注册商标。

部件号：SL000579
8610 规格表-0816

伟迪捷® VIDEOJET®

伟迪捷中国销售网点：
上海、北京、广州、深圳、南京、济南、沈阳、青岛、西安、兰州、成都、苏州、重庆、武汉、长沙、厦门、昆明、郑州、南昌、南宁、合肥、香港、天津，即将更多…

全国免费咨询热线
400 920 2366
www.videojet.com.cn

伟迪捷（上海）标识技术有限公司　地址：上海市长宁区福泉北路 518 号 IBP 二期 2 号楼 6 楼　邮政编码：200233　免费咨询电话：400 920 2366